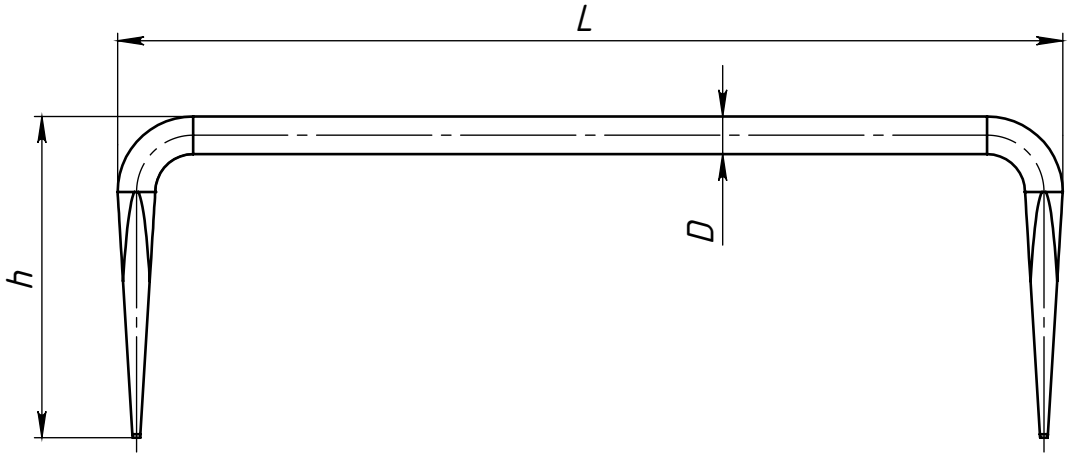

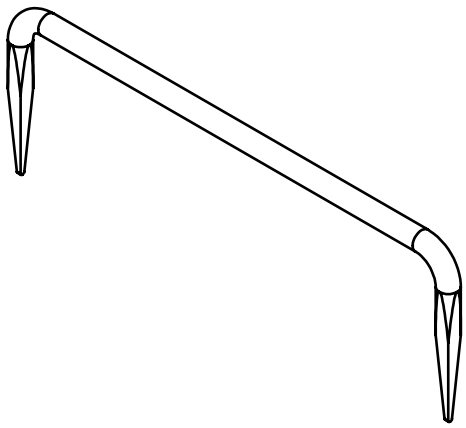

Обозначение	D	L	l
ф6х160х60	6	160	60
ф6х180х60	6	180	60
ф6х200х60	6	200	60
ф6х250х60	6	250	60
ф8х200х60	8	200	60
ф8х200х70	8	200	70
ф8х250х60	8	250	60
ф8х250х70	8	250	70
ф8х250х80	8	250	80
ф8х270х60	8	270	60
ф8х270х70	8	270	70
ф8х300х60	8	300	60
ф8х300х70	8	300	70
ф8х320х70	8	320	70
ф10х250х70	10	250	70
ф10х250х80	10	250	80
ф10х300х70	10	300	70
ф10х350х70	10	350	70
ф10х300х80	10	300	80
ф10х350х80	10	350	80

Перв. примен.

Справ. №

Подп. и дата

Инв. № дубл.

Взам. инв. №

Подп. и дата

Инв. № подл.

Изм.	Лист	№ докум.	Подп.	Дата
Разраб.				
Пров.				
Т. контр.				
Н. контр.				
Утв.				

Скоба строительная кованая

Лит.	Масса	Масштаб
		1:1
Лист 1	Листов 1	

ООО "Металлист"

Формат А4